整体式调距叉 T466BI (26.11.2026)

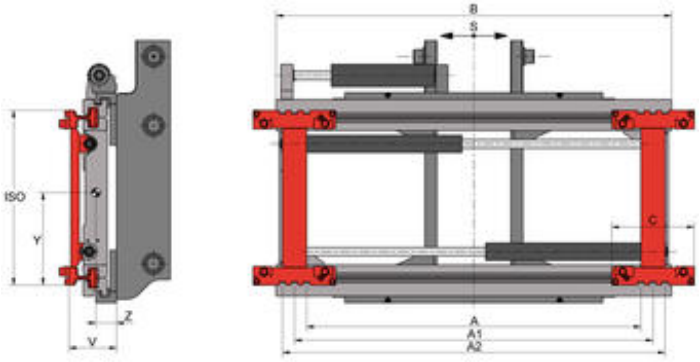

单独侧移 - 属具不带货叉 - 适用于符合 ISO2330 规格的货叉- 叉车需提供双附加油路

型号编号	载荷能力 kg	载荷中心 mm	A mm	A1 mm	A2 mm	B mm	C mm	S mm	适于最大张臂 mm	ISO	V mm	失载距 Z mm	位置$_v$ Y mm	重量大约 kg	价格 人民币
2T466BI	2.500	500	150-850	250-950	320-1.020	1.040	240	±100	120	2	133	58	218	156	根据询价
2T466BI	2.500	500	150-950	250-1.050	320-1.120	1.150	240	±100	120	2	133	58	217	163	根据询价
2,5T466BI	2.500	600	150-850	250-950	320-1.020	1.040	240	±100	120	2	133	60	218	158	根据询价
2,5T466BI	2.500	600	150-950	250-1.050	320-1.120	1.150	240	±100	120	2	133	60	217	165	根据询价
3,5T466BI	3.500	500	180-980	250-1.050	320-1.120	1.150	240	±100	130	3	138	61	267	173	根据询价
3,5T466BI	3.500	500	180-1.180	250-1.250	320-1.320	1.350	240	±100	130	3	138	59	265	197	根据询价
4,8T466BI[1)]	5.000	600	180-1.180	250-1.250	320-1.320	1.350	255	±100	150	3	148	65	268	279	根据询价
4,8T466BI[1)]	5.000	600	180-1.360	250-1.430	320-1.500	1.550	255	±100	150	3	148	62	266	319	根据询价
6T466BI	6.000	600	260-1.170	350-1.260	440-1.350	1.460	330	±100	150	4	171	68	343	402	根据询价
6T466BI	6.000	600	260-1.360	350-1.450	440-1.540	1.650	330	±160	150	4	171	68	345	435	根据询价
6T466BI	6.000	600	260-1.560	350-1.650	440-1.740	1.860	330	±160	150	4	171	68	343	468	根据询价
8T466BI	8.000	600	260-1.560	350-1.650	440-1.740	1.860	330	±160	150	4	171	68	343	468	根据询价
8T466BI	8.000	600	260-1.760	350-1.850	440-1.940	2.060	330	±160	150	4	171	65	341	523	根据询价
8T466BI	8.000	600	260-1.960	350-2.050	440-2.140	2.260	330	±160	150	4	171	65	340	559	根据询价
8T466BI	8.000	600	260-2.060	350-2.150	440-2.240	2.400	330	±160	150	4	171	64	340	586	根据询价
10T466BI	8.000	1.100	260-1.760	360-1.860	460-1.960	2.060	370	±160	200	4	244	104	323	909	根据询价
10T466BI	8.000	1.100	260-1.960	360-2.060	460-2.160	2.260	370	±160	200	4	244	102	322	979	根据询价
10T466BI	8.000	1.100	260-2.060	360-2.160	460-2.260	2.400	370	±160	200	4	244	102	322	1.014	根据询价

1）可提供4.8T配备(kg/mm) 2.700/1.200荷载能力的型号。
水平重心和重量以实际铭牌标示为准。
挡货架请参看型号 T479 和 T479.1
货叉请参看 型号 T180
可以机械（手动）调节货叉。
如果有必要，客户须提供货叉架、滚轮座和链条的图纸。
不适合于用货叉进行夹取。

整体式调距叉 T466BI



产品说明：

KAUP 整体式调距叉T466BI具有良好的视野和综合承载能力。与挂装式调距叉T466相比具有更高的综合承载能力，由经过实际使用证明质量上乘的元件组成，适用于中载工况，尤其适用于不同货物种类和不同搬运方式的工况，如物流行业。

产品特点：

- 适用于中载工况，可提供承载能力最大为10吨的产品
- 综合承载能力佳
- 视野良好
- 可使用原车货叉
- 单独侧移