旋转纸卷夹 T458P (24.11.2026)

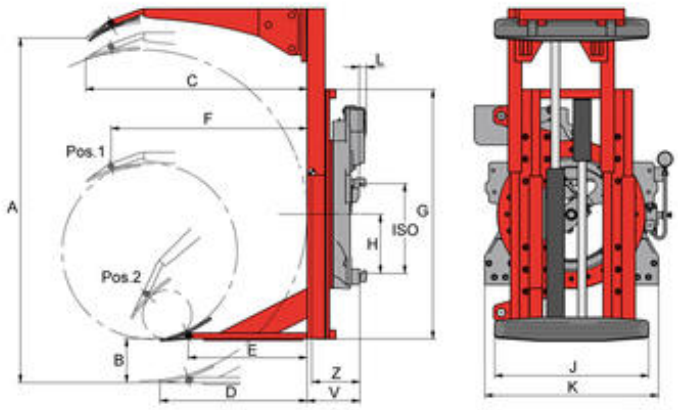

360° 旋转 无限位 - 带一对平行夹臂 - 叉车需提供双附加油路

型号编号	载荷能力 kg	载荷中心 mm	圆卷的直径 mm	A mm	B mm	C mm	D mm	E mm	F mm	G mm	H mm	J mm	K mm	L mm	Md 扭矩 Δ-P=125bar Nm	每旋转一圈所需液压油量 ltr.	ISO	V mm	失载距 Z mm	重量大约 kg	价格 人民币	带橡胶衬垫压盘加价 人民币
1T458P	1.200	600	350-1.200	1.315	200	855	510	380	740	850	213	700	560	33	6.013	7,6	2	215	259	407	根据询价	根据询价
1,5T458P	1.200	675	300-1.350	1.425	200	925	580	450	810	970	213	700	560	33	6.013	7,6	2	215	272	421	根据询价	根据询价
2T458P	2.000	750	300-1.500	1.570	200	1.005	670	540	890	1.130	269	700	790	33	7.700	9,7	2	232	279	543	根据询价	根据询价
2T458P	2.000	750	300-1.500	1.570	200	1.005	670	540	890	1.130	269	700	790	33	7.700	9,7	3	232	279	543	根据询价	根据询价
3T458P	2.500	750	300-1.500	1.600	200	995	655	540	890	1.130	338	990	1.010	40	8.950	11,3	3	279	335	885	根据询价	根据询价
4T458P	3.200	935	430-1.870	1.985	200	1.290	865	750	1.155	1.330	328	800	870	36	8.950	11,3	3	292	346	1.128	根据询价	根据询价
10T258	8.200	1150	900-2.300	2.700	300	1.485	1.010	-	-	1.800	328	1.050	1.120	-	23.000	32,8	-	360	350	3.500	根据询价	根据询价
15T258	11.000	1150	900-2.300	2.700	400	1.485	1.010	-	-	2.230	328	1.500	1.120	-	23.000	32,8	-	450	500	8.200	根据询价	根据询价

型号编号	载荷能力 kg	载荷中心 mm	圆卷的直径 mm	A mm	B mm	C mm	D mm	E mm	F mm	G mm	H mm	J mm	K mm	L mm	Md 扭矩 Δ-P=125bar Nm	每旋转一圈所需液压油量 ltr.	ISO	V mm	失载距 Z mm	重量大约 kg	价格 人民币	带橡胶衬垫压盘加价 人民币
20T258	15.000	1150	900-2.300	2.700	400	1.485	1.010	-	-	2.230	328	1.500	1.350	-	34.500	46,2	-	520	600	9.500	根据询价	根据询价

载荷能力针对最大的纸卷直径。
长臂可机械调节。
关于内衬请参看价格列表中的附件。
也可提供非旋转纸卷夹，型号T418。
可提供带侧移功能的型号 T498P（须加价）

旋转纸卷夹 T458P

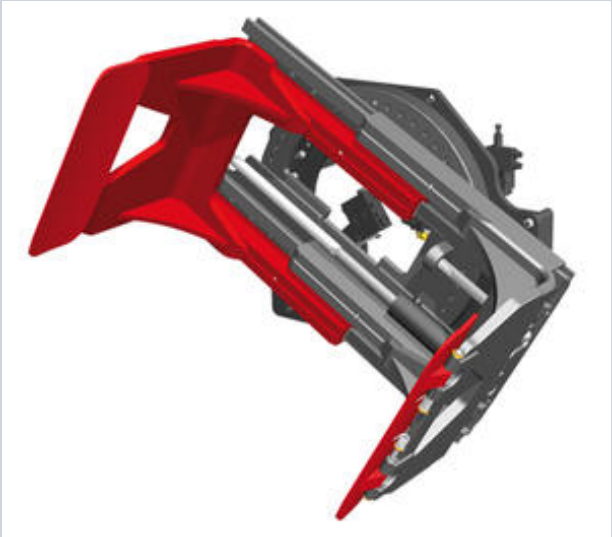

产品说明:

与其他旋转纸卷夹不同，T458P/T258系列产品最大的特点在于，在任何可夹持纸卷直径下，夹臂的夹紧力始终保持一致，滑臂式旋转纸卷夹细长的、平行滑动的夹臂设计，可始终以相同的夹紧力夹持和搬运不同大小的货物。

产品特点:

- 结构坚固
- 坚固、超薄的夹臂设计
- 可360°旋转