酒桶搬运装置 T415W / WD (25.11.2026)

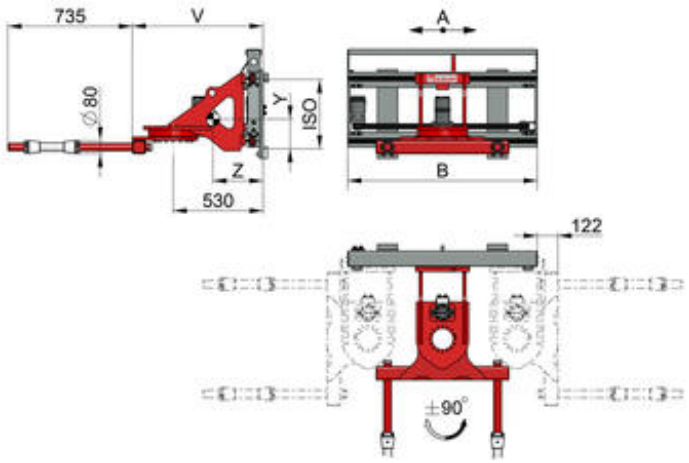

单独侧移 - 叉车需提供双附加油路

型号编号	载荷能力 kg	载荷中心 mm	A mm	B mm	ISO	V mm	失载距 Z mm	位置$_V$ Y mm	重量大约 kg
0.3T415W	300	475	±440	1.120	2	773	296	176	250
0.3T415WD	300	475	±440	1.120	2	853	333	171	265
0.6T415W	600	400	±400	1.120	2	1.230	530	153	285

可根据客户要求提供适用于不同类型桶的串杆长度和产品规格。
可选择使用橡胶缓冲垫替代滚轮。

酒桶搬运装置 T415W / WD