串杆 T185 (24.11.2026)

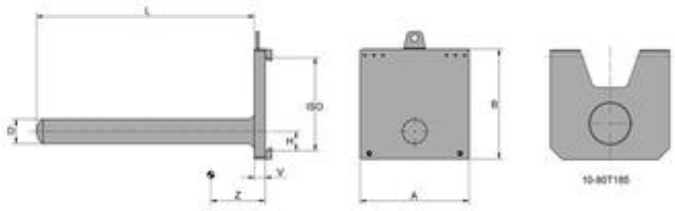

钢管型

型号编号	D mm	A mm	B mm	H mm	L mm	载荷能力 kg	载荷中心 mm	ISO	V mm	失载距 Z mm	重量大约 kg	100mm 长度增加的重量 kg	价格 人民币	100mm串杆加价 人民币
4T185	160	500	600	150	1.000	4.000	500	3	60	190	210	6,09	根据询价	根据询价
5T185	195	600	750	150	1.000	6.000	500	4	60	177	305	7,59	根据询价	根据询价
8T185	195	600	750	150	1.000	9.600	500	4	80	172	380	8,57	根据询价	根据询价
10T185	220	600	900	-	1.000	12.000	500	-	90	176	510	12,00	根据询价	根据询价
15T185	300	800	1.000	-	1.000	18.000	500	-	100	138	760	11,80	根据询价	根据询价
20T185	360	900	1.000	-	1.000	24.000	500	-	100	147	860	14,60	根据询价	根据询价
25T185	360	1.000	1.000	-	1.000	30.000	500	-	100	166	1.000	20,50	根据询价	根据询价
40T185	360	1.000	1.100	-	1.000	48.000	500	-	140	200	1.560	34,40	根据询价	根据询价
60T185	420	1.000	1.200	-	1.000	80.000	500	-	140	210	1.730	41,50	根据询价	根据询价
80T185	510	1.200	1.400	-	1.000	100.800	500	-	160	205	2.700	56,50	根据询价	根据询价

10T及以上 可提供特殊挂装式或者销式安装
10T185及以上型号的基板尺寸 A/B 将按照叉车的安装等级进行调整。

串杆 T185

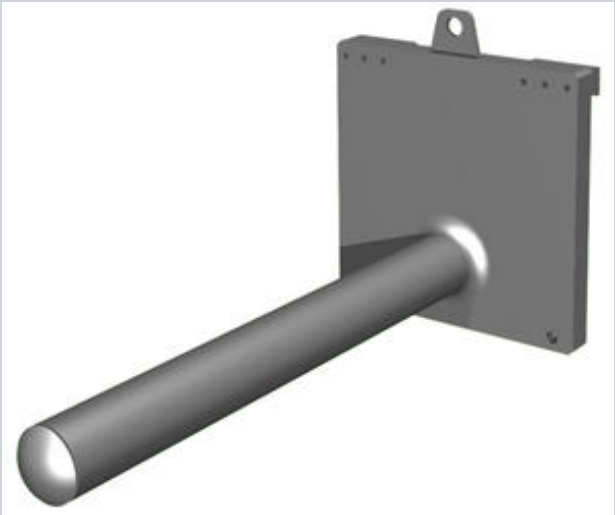

产品说明：

KAUP T185钢管型串杆主要用于搬运管类，线圈以及其他中间带孔的货物，可提供承载量最高达80吨的串杆。

产品特点：

- 采用高韧性优质钢
- 结构稳固
- 可直接挂装至货叉架上 ，12吨以上采用销钉固定
- 可提供聚氨酯型串杆