起重臂 T183G (24.11.2026)

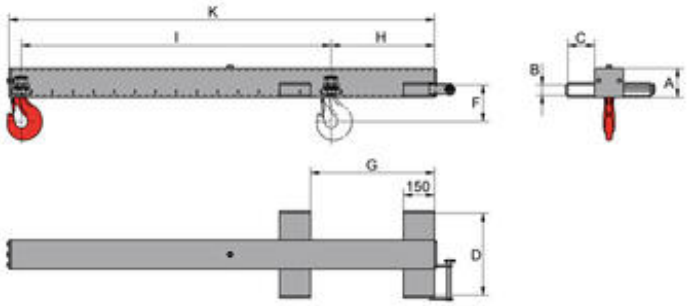

套装式多叉

型号编号	载荷能力 kg	载荷中心 mm	A mm	B mm	C mm	D mm	F mm	G mm	H mm	I mm	K mm	重量大约 kg	价格 人民币	长度每增加100mm加价 人民币
1T183G	1.500	500	120	50	120	400	183	600	300	12x100	1.560	68	根据询价	根据询价
2T183G	2.500	500	140	50	150	480	187	600	300	12x100	1.560	90	根据询价	根据询价
3T183G	4.000	500	160	60	150	500	187	600	300	12x100	1.560	116	根据询价	根据询价
5T183G	6.000	600	200	70	150	550	255	600	300	8x150	1.585	165	根据询价	根据询价
7T183G	8.000	600	260	80	150	530	265	600	300	8x150	1.585	170	根据询价	根据询价
10T183G	10.000	600	260	80	210	730	325	600	345	7x165	1.595	315	根据询价	根据询价

起重臂 T183G

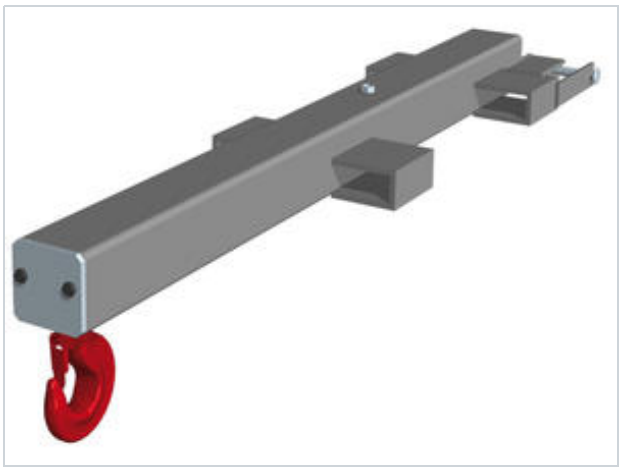



产品说明：

KAUP T183G简易型起重臂可通过伸缩套直接套装至货叉上，并加以固定，T183G实现了超出货叉长度的载荷搬运，适用于不频繁使用起重臂的工况。

产品特点：

- 结构坚固
- 安装简便
- 适用于不同尺寸的原车货叉
- 吊钩位置机械可调 - 可提供机械型或液压伸缩型起重臂