起重臂 T183C, T183CTM, T183CTH [1] (24.11.2026)

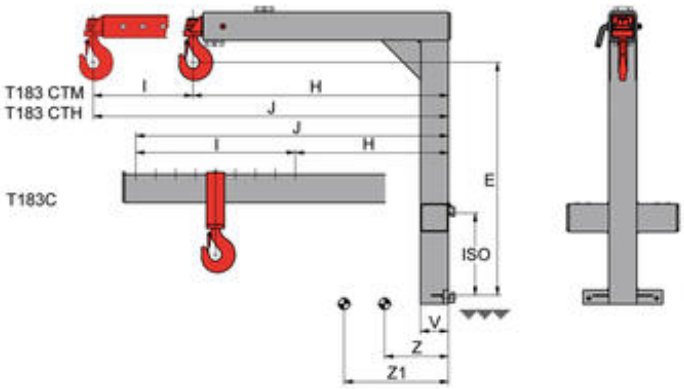

型号编号	载荷能力 kg	载荷中心 mm	H-J mm	I mm	E mm	ISO	V mm	失载距 Z mm	失载距 Z1 mm	重量大约 kg	价格 人民币	长度每增加100mm加价 人民币
1T183C	1.500	500	500-1.200	7x100	1.110	2	120	358	--	115	根据询价	根据询价
2T183C	2.500	500	500-1.200	7x100	1.080	2	140	368	--	158	根据询价	根据询价
2T183C	2.500	500	500-1.200	7x100	1.080	3	140	368	--	158	根据询价	根据询价
3T183C	4.000	500	500-1.200	7x100	1.365	3	160	310	--	210	根据询价	根据询价
5T183C	6.000	600	600-1.200	4x150	1.255	4	200	359	--	270	根据询价	根据询价
7T183C	8.000	600	600-1.200	4x150	1.250	4	260	372	--	262	根据询价	根据询价
10T183C	6.600	1.200	1.175-2.000	5x165	1.165	4	260	685	--	585	根据询价	根据询价
1T183CTM	820	1.200	1.200-2.000	8x100	1.135	2	120	390	587	150	根据询价	根据询价
2T183CTM	1.470	1.200	1.200-2.000	8x100	1.230	2	140	359	537	181	根据询价	根据询价
2T183CTM	1.470	1.200	1.200-2.000	8x100	1.230	3	140	359	537	181	根据询价	根据询价
3T183CTM	2.350	1.200	1.200-2.000	8x100	1.310	3	160	349	524	245	根据询价	根据询价
5T183CTM	3.650	1.350	1.350-2.150	8x100	1.265	4	200	440	663	349	根据询价	根据询价
7T183CTM	5.000	1.350	1.350-2.150	8x100	1.265	4	220	433	631	373	根据询价	根据询价
1T183CTH	820	1.200	1.200-2.000	-	1.220	2	120	390	609	150	根据询价	根据询价
2T183CTH	1.470	1.200	1.200-2.000	-	1.230	2	140	359	570	181	根据询价	根据询价
2T183CTH	1.470	1.200	1.200-2.000	-	1.230	3	140	359	570	181	根据询价	根据询价
3T183CTH	2.350	1.200	1.200-2.000	-	1.320	3	160	349	543	245	根据询价	根据询价
5T183CTH	3.650	1.350	1.350-2.150	-	1.280	4	200	440	684	349	根据询价	根据询价
7T183CTH	5.000	1.350	1.350-2.150	-	1.270	4	260	433	672	373	根据询价	根据询价
10T183CTH	6.400	1.350	1.350-2.050	-	1.145	4	260	570	707	820	根据询价	根据询价

1) T183C = 吊钩机械可调
T183CTM = 吊钩机械伸缩
T183CTH = 吊钩液压伸缩 - 叉车需要提供单附加油路
根据客户要求可提供载荷能力更大的型号。

起重臂 T183C, T183CTM, T183CTH [1)]

产品说明：

KAUP该系列起重臂均可直接固定在叉车货叉架上，并可根据搬运要求与其他属具或标准货叉配合使用，可根据要求提供吊钩手动可调型（T183C）、机械伸缩型（T183CTM）及液压伸缩型起重臂（T183CTH）。

产品特点：

- 结构坚固
- 视野良好
- 安装简便
- 可使用原车货叉
- 可与其它属具配合使用