整体式调距叉 T160BI (25.11.2026)

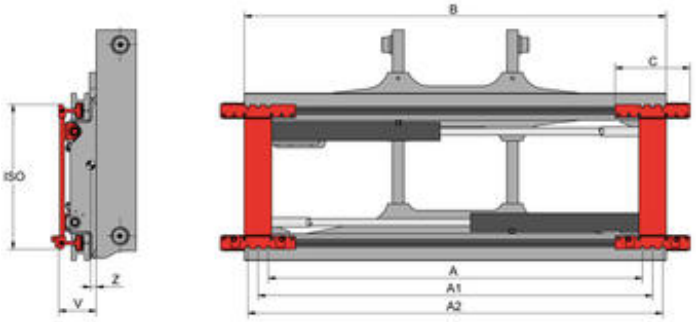

阀体式侧移（侧移量取决于张臂范围）- 属具不带货叉 - 适用于符合 ISO2330 规格的货叉- 叉车需提供双附加油路

型号编号	载荷能力 kg	载荷中心 mm	A mm	A1 mm	A2 mm	B mm	C mm	适于最大张臂 mm	VSmax mm	ISO	V mm	失载距 Z mm	重量大约 kg	价格 人民币
2T160BI	2.500	500	150-850	250-950	320-1.020	1.040	240	120	±175	2	116	51	117	根据询价
2T160BI	2.500	500	150-950	250-1.050	320-1.120	1.150	240	120	±200	2	116	51	123	根据询价
2,5T160BI	2.500	600	150-850	250-950	320-1.020	1.040	240	120	±175	2	126	57	126	根据询价
2,5T160BI	2.500	600	150-950	250-1.050	320-1.120	1.150	240	120	±200	2	126	57	132	根据询价
3,5T160BI	3.600	500	180-980	250-1.050	320-1.120	1.150	240	130	±200	3	141	61	173	根据询价
3,5T160BI	3.600	500	180-1.180	250-1.250	320-1.320	1.350	240	130	±250	3	141	61	188	根据询价
4,8T160BI[1)]	5.000	600	180-1.180	250-1.250	320-1.320	1.350	255	150	±250	3	141	63	250	根据询价
4,8T160BI[1)]	5.000	600	180-1.360	250-1.430	320-1.500	1.550	255	150	±295	3	141	63	269	根据询价
6T160BI	6.000	600	260-1.170	350-1.260	440-1.350	1.460	330	150	±227,5	4	166	64	395	根据询价
6T160BI	6.000	600	260-1.360	350-1.450	440-1.540	1.650	330	150	±275	4	166	63	411	根据询价
6T160BI	6.000	600	260-1.560	350-1.650	440-1.740	1.860	330	150	±325	4	166	61	457	根据询价
8T160BI	8.000	600	260-1.560	350-1.650	440-1.740	1.860	330	150	±325	4	166	61	457	根据询价
8T160BI	8.000	600	260-1.760	350-1.850	440-1.940	2.060	330	150	±375	4	166	61	474	根据询价
8T160BI	8.000	600	260-1.960	350-2.050	440-2.140	2.260	330	150	±425	4	166	62	490	根据询价
8T160BI	8.000	600	260-2.060	350-2.150	440-2.240	2.400	330	150	±450	4	166	62	502	根据询价
10T160BI	8.000	1.100	260-1.760	360-1.860	460-1.960	2.060	370	200	±375	4	210	97	605	根据询价
10T160BI	8.000	1.100	260-1.960	360-2.060	460-2.160	2.260	370	200	±425	4	210	96	635	根据询价
10T160BI	8.000	1.100	260-2.060	360-2.160	460-2.260	2.400	370	200	±450	4	210	94	654	根据询价

1）可提供4.8T配备(kg/mm) 2.700/1.200荷载能力的型号。

水平重心和重量以实际铭牌标示为准。
如果有必要，客户须提供货叉架、滚轮座和链条的图纸。
不适合于用货叉进行夹取。
可提供不带侧移功能的型号。
挡货架请参看型号 T479 和 T479.1
货叉请参看 型号 T180
根据客户要求可提供载荷能力更大及不同框架宽度的型号。

整体式调距叉 T160BI



产品说明：

KAUP整体式调距叉T160BI是一款经济、视野良好的整体式调距叉，与T160相比T160BI的综合承载能力更高。

产品特点：

- 价格便宜、适用于中载工况
- 综合承载能力佳
- 自重小、稳定性高
- 视野良好
- 阀体式侧移
- 可使用原叉车货叉