带侧移滑板保留式推拉器 T146S (24.11.2026)

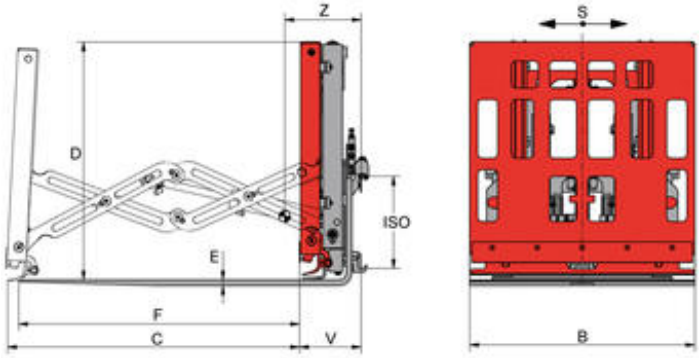

叉车需提供双附加油路 - 内置电磁阀组件

型号编号	载荷能力 kg	载荷中心 mm	B mm	C mm	D mm	E mm	F mm	S mm	ISO	V mm	失载距 Z mm	重量大约 kg	价格 人民币
1T146S	1.000	600	1.000	1.300	1.035	20	1.250	±100	2	268	320	585	根据询价
2T146S	1.700	600	1.000	1.300	1.035	25	1.250	±100	2	273	335	645	根据询价
2T146S	1.700	600	1.000	1.300	1.035	25	1.250	±100	3	273	335	645	根据询价
3T146S	2.400	600	1.000	1.300	1.035	30	1.250	±100	3	278	345	710	根据询价

门架起升高度超过 3750 mm 时需要加装电子卷线器（参看价格列表中的配件）。

带侧移滑板保留式推拉器 T146S



产品说明：

T146S型推拉器可直接挂装至叉车货叉架上，适用于将滑板作为托盘进行货物搬运的工况，推拉器上装有一个压紧机构，在推出过程中，压紧机构将滑板压紧，使货物与滑板分离，从而实现货物"被推出"的功能。挂装式推拉器可配合侧移器使用，使定位更简单、准确。挂装式推拉器同其他KAUP推拉器一样，可借助大面积托盘完成无托盘类货物的搬运。

产品特点：

- 结构坚固
- 视野良好
- 良好的综合承载能力
- 连杆机构不需要支撑
- 可提供侧移型