石料夹臂 T102VP (24.11.2026)

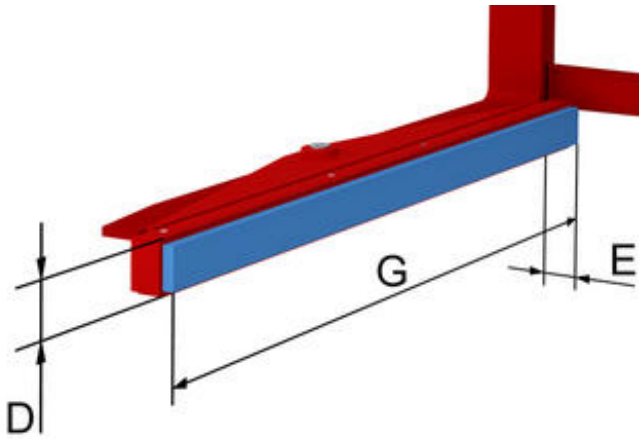

套装式夹臂带聚氨酯夹板

型号编号	G mm	D mm	每边张臂范围减小量 E mm	重量大约 kg	每对价格 人民币	长度每增加100mm加价 人民币
1T102VP	**1.200**	**70**	**105**	**80**	**根据询价**	**根据询价**
2T102VP	**1.200**	**70**	**110**	**80**	**根据询价**	**根据询价**
3T102VP	**1.200**	**70**	**110**	**80**	**根据询价**	**根据询价**
1T102VP[1)]	1.200	150	105	108	根据询价	根据询价
2T102VP[1)]	1.200	150	110	108	根据询价	根据询价
3T102VP[1)]	1.200	150	110	108	根据询价	根据询价

1）双倍高夹臂

石料夹臂 T102VP

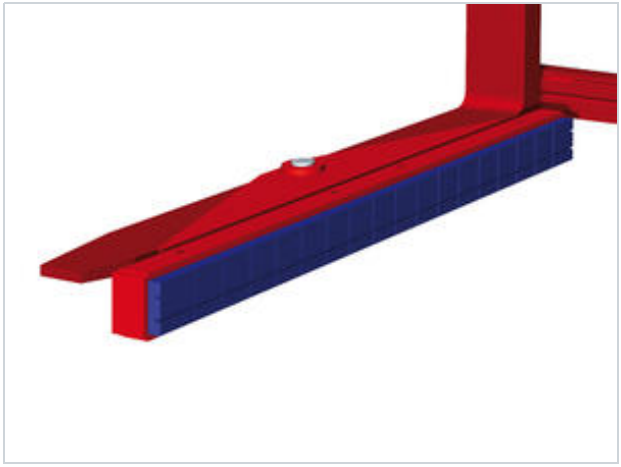

产品说明：

KAUP石料夹T102VP用于夹持和运输石料及其他建筑材料，其夹臂高度可在需要时增加一倍。

产品特点:

- 安装简便
- 结构坚固