多用平夹/纸箱夹 T414-2L (23.11.2026)

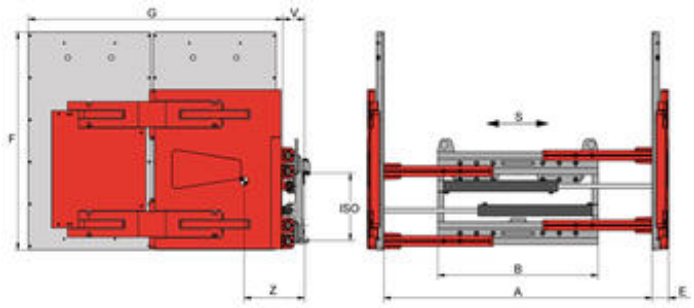

单独侧移 - 带橡胶衬垫 - 每条摆臂带双压盘 - 叉车需提供双附加油路

型号编号	载荷能力 kg	载荷中心 mm	S mm	A mm	B mm	E mm	F mm	G mm	ISO	V mm	失载距 Z mm	重量大约 kg	价格 人民币
1,5T414-2L	1.250	500	±100	480-1.660	970	60	1.000	1.000	2	133	345	495	根据询价
1,5T414-2L	1.250	500	±100	480-1.660	970	60	1.000	1.200	2	133	401	535	根据询价
1,5T414-2L	**1.250**	**500**	**±100**	**480-1.660**	**970**	**60**	**1.200**	**1.200**	**2**	**133**	**472**	**599**	**根据询价**
1,5T414-2L	**1.250**	**500**	**±100**	**480-1.660**	**970**	**60**	**1.200**	**1.380**	**2**	**133**	**492**	**647**	**根据询价**
1,5T414-2L	1.250	500	±100	330-1.430	1.040	60	1.000	1.000	2	133	344	497	根据询价
1,5T414-2L	1.250	500	±100	330-1.430	1.040	60	1.000	1.200	2	133	400	538	根据询价
1,5T414-2L	1.250	500	±100	330-1.430	1.040	60	1.200	1.200	2	133	470	602	根据询价
1,5T414-2L	1.250	500	±100	330-1.430	1.040	60	1.200	1.380	2	133	490	649	根据询价
1,5T414-2L	1.250	500	±100	410-1.590	1.040	60	1.000	1.000	2	133	344	497	根据询价
1,5T414-2L	1.250	500	±100	410-1.590	1.040	60	1.000	1.200	2	133	400	538	根据询价
1,5T414-2L	1.250	500	±100	410-1.590	1.040	60	1.200	1.200	2	133	470	602	根据询价
1,5T414-2L	**1.250**	**500**	**±100**	**410-1.590**	**1.040**	**60**	**1.200**	**1.380**	**2**	**133**	**490**	**649**	**根据询价**
1,5T414-2L	1.250	500	±100	490-1.840	1.130	60	1.000	1.000	2	133	341	507	根据询价
1,5T414-2L	1.250	500	±100	490-1.840	1.130	60	1.000	1.200	2	133	397	547	根据询价
1,5T414-2L	1.250	500	±100	490-1.840	1.130	60	1.200	1.200	2	133	467	611	根据询价
1,5T414-2L	1.250	500	±100	490-1.840	1.130	60	1.200	1.380	2	133	486	659	根据询价
1,5T414-2L	1.250	500	±100	470-1.870	1.200	60	1.000	1.000	2	133	340	516	根据询价
1,5T414-2L	1.250	500	±100	470-1.870	1.200	60	1.000	1.200	2	133	395	556	根据询价
1,5T414-2L	1.250	500	±100	470-1.870	1.200	60	1.200	1.200	2	133	465	620	根据询价
1,5T414-2L	1.250	500	±100	470-1.870	1.200	60	1.200	1.380	2	133	484	668	根据询价
2T414-2L	2.000	500	±100	525-1.725	970	60	1.000	1.000	2	143	337	565	根据询价
2T414-2L	2.000	500	±100	525-1.725	970	60	1.000	1.200	2	143	397	610	根据询价
2T414-2L	2.000	500	±100	525-1.725	970	60	1.200	1.200	2	143	428	674	根据询价
2T414-2L	2.000	500	±100	525-1.725	970	60	1.200	1.380	2	143	481	731	根据询价
2T414-2L	2.000	500	±100	525-1.725	970	60	1.000	1.000	3	143	337	565	根据询价
2T414-2L	2.000	500	±100	525-1.725	970	60	1.000	1.200	3	143	397	610	根据询价
2T414-2L	2.000	500	±100	525-1.725	970	60	1.200	1.200	3	143	428	674	根据询价
2T414-2L	2.000	500	±100	525-1.725	970	60	1.200	1.380	3	143	481	731	根据询价
2T414-2L	2.000	500	±100	555-1.855	1.040	60	1.000	1.000	2	143	335	570	根据询价

型号编号	载荷能力 kg	载荷中心 mm	S mm	A mm	B mm	E mm	F mm	G mm	ISO	V mm	失载距 Z mm	重量大约 kg	价格 人民币
2T414-2L	2.000	500	±100	555-1.855	1.040	60	1.000	1.200	2	143	395	615	根据询价
2T414-2L	2.000	500	±100	555-1.855	1.040	60	1.200	1.200	2	143	426	679	根据询价
2T414-2L	2.000	500	±100	555-1.855	1.040	60	1.200	1.380	2	143	479	736	根据询价
2T414-2L	2.000	500	±100	555-1.855	1.040	60	1.000	1.000	3	143	335	570	根据询价
2T414-2L	2.000	500	±100	555-1.855	1.040	60	1.000	1.200	3	143	395	615	根据询价
2T414-2L	2.000	500	±100	555-1.855	1.040	60	1.200	1.200	3	143	426	679	根据询价
2T414-2L	2.000	500	±100	555-1.855	1.040	60	1.200	1.380	3	143	479	736	根据询价
2T414-2L	2.000	500	±100	465-1.765	1.130	60	1.000	1.000	2	143	333	575	根据询价
2T414-2L	2.000	500	±100	465-1.765	1.130	60	1.000	1.200	2	143	392	620	根据询价
2T414-2L	2.000	500	±100	465-1.765	1.130	60	1.200	1.200	2	143	423	684	根据询价
2T414-2L	2.000	500	±100	465-1.765	1.130	60	1.200	1.380	2	143	476	741	根据询价
2T414-2L	2.000	500	±100	465-1.765	1.130	60	1.000	1.000	3	143	333	575	根据询价
2T414-2L	2.000	500	±100	465-1.765	1.130	60	1.000	1.200	3	143	392	620	根据询价
2T414-2L	2.000	500	±100	465-1.765	1.130	60	1.200	1.200	3	143	423	684	根据询价
2T414-2L	2.000	500	±100	465-1.765	1.130	60	1.200	1.380	3	143	476	741	根据询价
2T414-2L	2.000	500	±100	465-1.965	1.330	60	1.000	1.000	2	143	319	599	根据询价
2T414-2L	2.000	500	±100	465-1.965	1.330	60	1.000	1.200	2	143	378	644	根据询价
2T414-2L	2.000	500	±100	465-1.965	1.330	60	1.200	1.200	2	143	409	708	根据询价
2T414-2L	2.000	500	±100	465-1.965	1.330	60	1.200	1.380	2	143	462	765	根据询价
2T414-2L	2.000	500	±100	465-1.965	1.330	60	1.000	1.000	3	143	319	599	根据询价
2T414-2L	2.000	500	±100	465-1.965	1.330	60	1.000	1.200	3	143	378	644	根据询价
2T414-2L	2.000	500	±100	465-1.965	1.330	60	1.200	1.200	3	143	409	708	根据询价
2T414-2L	2.000	500	±100	465-1.965	1.330	60	1.200	1.380	3	143	462	765	根据询价
2T414-2L	2.000	500	±100	575-2.375	1.520	60	1.000	1.000	2	143	312	623	根据询价
2T414-2L	2.000	500	±100	575-2.375	1.520	60	1.000	1.200	2	143	371	668	根据询价
2T414-2L	2.000	500	±100	575-2.375	1.520	60	1.200	1.200	2	143	402	732	根据询价
2T414-2L	2.000	500	±100	575-2.375	1.520	60	1.200	1.380	2	143	455	789	根据询价
2T414-2L	2.000	500	±100	575-2.375	1.520	60	1.000	1.000	3	143	312	623	根据询价
2T414-2L	2.000	500	±100	575-2.375	1.520	60	1.000	1.200	3	143	371	668	根据询价
2T414-2L	2.000	500	±100	575-2.375	1.520	60	1.200	1.200	3	143	402	732	根据询价
2T414-2L	2.000	500	±100	575-2.375	1.520	60	1.200	1.380	3	143	455	789	根据询价

每 100mm 长/高 夹臂的加价请接洽销售部。
根据客户需求可提供液压自动选择装置
关于内衬请参看价格列表中的附件。
可提供不带侧移功能的型号 T404-2L
挡货架请参看型号 T479

多用平夹/纸箱夹 T414-2L



产品说明:

KAUP纸箱夹T414-2L可用于夹取不同规格的货物，其摆动臂装配有两片夹板，可弥补货物间较小的误差。

产品特点:

- 失载距小，综合承载能力高
- 视野良好
- 单独侧移
- 可提供挡货架