折叠式货叉 T180KH (25.06.2025)

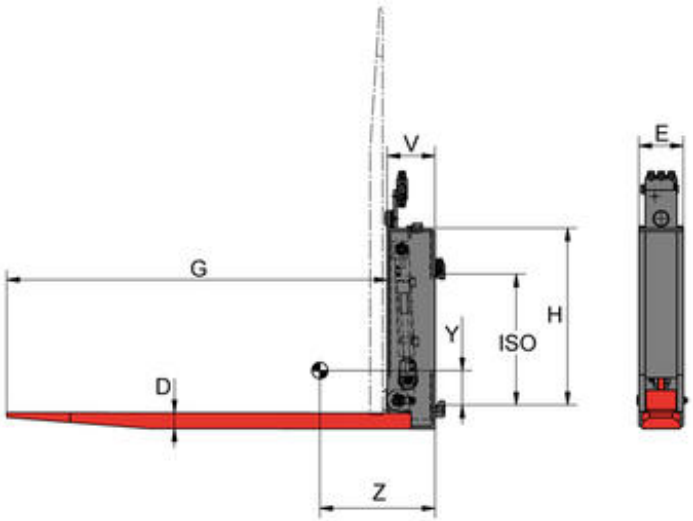

用于安装在ISO货叉架上 - 可液压折叠 - 叉车须提供单附加油路

技术参数

型号编号	每对货叉载荷能力 kg	载荷中心 mm	E mm	D mm	G mm	H mm	ISO	V mm	失载距 Z mm	每件重量 kg	每件价格 人民币
1T180KH	1.500	500	120	40	1.000	535	2	150	284	80	根据询价
2T180KH	2.500	500	140	50	1.000	620	2	150	300	100	根据询价
3T180KH	3.500	500	150	50	1.000	770	3	185	303	132	根据询价

根据客户要求可提供载荷能力更大的型号。

折叠式货叉 T180KH

产品说明：

KAUP折叠式货叉T180KH适用于狭窄空间的搬运作业（如电梯内），货叉可直接挂装至货叉架上并进行液压折叠。折叠式货叉可与KAUP属具，如软包夹配合使用。

产品特点：

- 结构坚固
- 安装简便
- 视野良好