铲雪板 T198G1 / T198FG1 (25.06.2025)

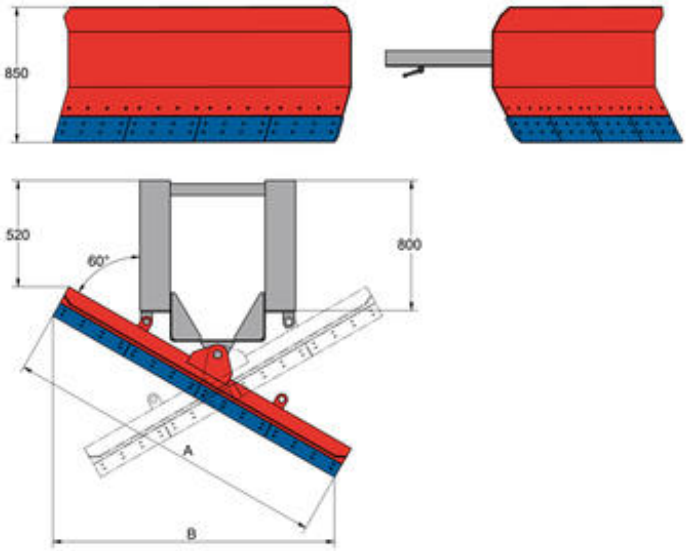

最大货叉截面截面尺寸 160 x 60 mm - 货叉套外间距 560 mm。, 最大货叉长度 1300 mm

技术参数

型号编号	宽度间隙 mm	 mm	重量大约 kg	价格 人民币
T198G1 1)	1.700	2.000	220	根据询价
T198FG1 2)	1.700	2.000	320	根据询价

可按要求提供其它尺寸的货叉套。
1) 铲雪板 T198G1 带聚氨酯铲刀
2）铲雪板 T198FG1 带弹簧铲刀

铲雪板 T198G1 / T198FG1

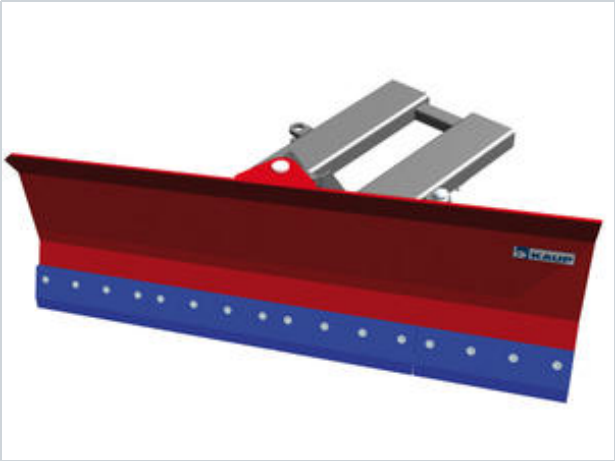

产品说明：

将叉车装上铲雪板可用来清理积雪和一些"隐藏"的障碍物，如路边碎石、井盖、门固定架等， KAUP T198FG1铲雪板上安装了活动的底板密封条，可保护货叉架和门架。

产品特点：

- 结构坚固稳定
- 聚氨酯铲刀可更换（T198G1）
- 可提供四个带弹簧的铲刀（T198FG1）
- 可通过机械调节向左或右铲雪方向