推拉器 T144S (25.06.2025)

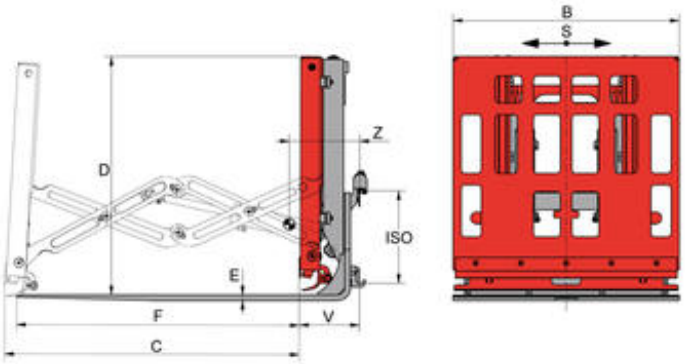

带侧移 - 叉车须提供双附加油路

技术参数

型号编号	载荷能力 kg	载荷中心 mm	B mm	C mm	D mm	E mm	F mm	S mm	ISO	V mm	失载距 Z mm	重量大约 kg	价格 人民币
1T144S	1.000	600	1.000	1.300	1.035	20	1.250	±100	2	257	340	545	根据询价
2T144S	1.700	600	1.000	1.300	1.035	25	1.250	±100	2	262	360	600	根据询价
2T144S	1.700	600	1.000	1.300	1.035	25	1.250	±100	3	262	360	600	根据询价
3T144S	2.400	600	1.000	1.300	1.035	30	1.250	±100	3	267	375	665	根据询价

推拉器 T144S

产品说明：

KAUP推拉器T144S可直接挂装至叉车货叉架上，适用于滑板作为托盘的工况，其侧移功能使定位更简单、精确，同KAUP其他推拉器一样，该型号推拉器可借助大面积承载板实现无托盘货物的搬运。

产品特点：

- 结构坚固
- 视野良好
- 良好的综合承载能力
- 连杆机构不需要支承
- 可提供侧移型