倾翻夹 T130 (14.12.2025)

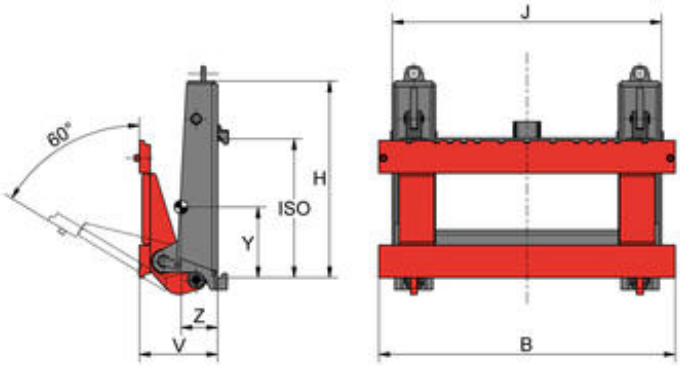

叉车须提供单附加油路

技术参数

型号编号	载荷能力 kg	载荷中心 mm	B mm	H mm	J mm	ISO	V mm	失载距 Z mm	重量大约 kg	价格 人民币
2T130	2.000	600	1.100	725	1.000	2	280	170	250	根据询价
3T130	2.400	600	1.100	725	1.000	3	290	185	270	根据询价
4T130	3.600	600	1.100	725	1.000	3	290	170	410	根据询价
5T130	4.600	600	1.100	820	1.050	4	422	240	500	根据询价
6T130	6.900	600	1.100	820	1.050	4	422	250	580	根据询价

根据客户需求可提供倾斜角度90°或者前倾+45°/（后倾）-30°的型号。

倾翻夹 T130

产品说明：

倾翻叉外形上类似于普通的货叉架，只是细节上有所不同，KAUP T130倾翻叉可向前倾斜至90°，可同时与其它需要前倾功能的属具配合使用，扩大了属具的使用范围。

产品特点：

- 可向前倾斜90°
- 可按客户要求提供各种前后倾角度的产品
- 可使用原车货叉