多用平夹/纸箱夹 T414-1L (23.11.2026)

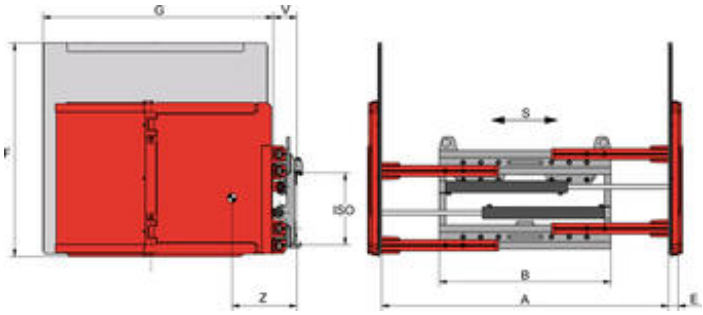

单独侧移 - 带橡胶衬垫的压盘 - 双臂摆动 - 叉车需提供双附加油路

型号编号	载荷能力 kg	载荷中心 mm	S mm	A mm	B mm	E mm	F mm	G mm	ISO	V mm	失载距 Z mm	重量大约 kg	价格 人民币
1,5T414-1L	1.250	500	±100	480-1.660	970	55	1.000	1.000	2	133	311	441	根据询价
1,5T414-1L	1.250	500	±100	480-1.660	970	55	1.000	1.200	2	133	367	481	根据询价
1,5T414-1L	1.250	500	±100	480-1.660	970	55	1.200	1.200	2	133	438	545	根据询价
1,5T414-1L	1.250	500	±100	480-1.660	970	55	1.200	1.380	2	133	458	593	根据询价
1,5T414-1L	1.250	500	±100	330-1.430	1.040	55	1.000	1.000	2	133	310	443	根据询价
1,5T414-1L	1.250	500	±100	330-1.430	1.040	55	1.000	1.200	2	133	366	483	根据询价
1,5T414-1L	1.250	500	±100	330-1.430	1.040	55	1.200	1.200	2	133	437	547	根据询价
1,5T414-1L	1.250	500	±100	330-1.430	1.040	55	1.200	1.380	2	133	456	595	根据询价
1,5T414-1L	1.250	500	±100	410-1.590	1.040	55	1.000	1.000	2	133	310	443	根据询价
1,5T414-1L	1.250	500	±100	410-1.590	1.040	55	1.000	1.200	2	133	366	483	根据询价
1,5T414-1L	**1.250**	**500**	**±100**	**410-1.590**	**1.040**	**55**	**1.200**	**1.200**	**2**	**133**	**437**	**547**	**根据询价**
1,5T414-1L	**1.250**	**500**	**±100**	**410-1.590**	**1.040**	**55**	**1.200**	**1.380**	**2**	**133**	**456**	**595**	**根据询价**
1,5T414-1L	1.250	500	±100	490-1.840	1.130	55	1.000	1.000	2	133	307	453	根据询价
1,5T414-1L	1.250	500	±100	490-1.840	1.130	55	1.000	1.200	2	133	363	493	根据询价
1,5T414-1L	1.250	500	±100	490-1.840	1.130	55	1.200	1.200	2	133	433	557	根据询价
1,5T414-1L	1.250	500	±100	490-1.840	1.130	55	1.200	1.380	2	133	452	605	根据询价
1,5T414-1L	1.250	500	±100	470-1.870	1.200	55	1.000	1.000	2	133	306	462	根据询价
1,5T414-1L	1.250	500	±100	470-1.870	1.200	55	1.000	1.200	2	133	361	502	根据询价
1,5T414-1L	1.250	500	±100	470-1.870	1.200	55	1.200	1.200	2	133	431	566	根据询价
1,5T414-1L	1.250	500	±100	470-1.870	1.200	55	1.200	1.380	2	133	450	614	根据询价
2T414-1L	2.000	500	±100	525-1.725	970	60	1.000	1.000	2	143	303	511	根据询价
2T414-1L	2.000	500	±100	525-1.725	970	60	1.000	1.200	2	143	363	556	根据询价
2T414-1L	2.000	500	±100	525-1.725	970	60	1.200	1.200	2	143	394	620	根据询价
2T414-1L	2.000	500	±100	525-1.725	970	60	1.200	1.380	2	143	447	677	根据询价
2T414-1L	2.000	500	±100	525-1.725	970	60	1.000	1.000	3	143	303	511	根据询价
2T414-1L	2.000	500	±100	525-1.725	970	60	1.000	1.200	3	143	363	556	根据询价
2T414-1L	2.000	500	±100	525-1.725	970	60	1.200	1.200	3	143	394	620	根据询价
2T414-1L	2.000	500	±100	525-1.725	970	60	1.200	1.380	3	143	447	677	根据询价
2T414-1L	2.000	500	±100	555-1.855	1.040	60	1.000	1.000	2	143	301	516	根据询价

型号编号	载荷能力 kg	载荷中心 mm	S mm	A mm	B mm	E mm	F mm	G mm	ISO	V mm	失载距 Z mm	重量大约 kg	价格 人民币
2T414-1L	2.000	500	±100	555-1.855	1.040	60	1.000	1.200	2	143	361	561	根据询价
2T414-1L	2.000	500	±100	555-1.855	1.040	60	1.200	1.200	2	143	392	625	根据询价
2T414-1L	2.000	500	±100	555-1.855	1.040	60	1.200	1.380	2	143	445	682	根据询价
2T414-1L	2.000	500	±100	555-1.855	1.040	60	1.000	1.000	3	143	301	516	根据询价
2T414-1L	2.000	500	±100	555-1.855	1.040	60	1.000	1.200	3	143	361	561	根据询价
2T414-1L	2.000	500	±100	555-1.855	1.040	60	1.200	1.200	3	143	392	625	根据询价
2T414-1L	2.000	500	±100	555-1.855	1.040	60	1.200	1.380	3	143	445	682	根据询价
2T414-1L	2.000	500	±100	465-1.765	1.130	60	1.000	1.000	2	143	299	521	根据询价
2T414-1L	2.000	500	±100	465-1.765	1.130	60	1.000	1.200	2	143	358	566	根据询价
2T414-1L	**2.000**	**500**	**±100**	**465-1.765**	**1.130**	**60**	**1.200**	**1.200**	**2**	**143**	**389**	**630**	**根据询价**
2T414-1L	**2.000**	**500**	**±100**	**465-1.765**	**1.130**	**60**	**1.200**	**1.380**	**2**	**143**	**442**	**687**	**根据询价**
2T414-1L	2.000	500	±100	465-1.765	1.130	60	1.000	1.000	3	143	299	521	根据询价
2T414-1L	2.000	500	±100	465-1.765	1.130	60	1.000	1.200	3	143	358	566	根据询价
2T414-1L	**2.000**	**500**	**±100**	**465-1.765**	**1.130**	**60**	**1.200**	**1.200**	**3**	**143**	**389**	**630**	**根据询价**
2T414-1L	**2.000**	**500**	**±100**	**465-1.765**	**1.130**	**60**	**1.200**	**1.380**	**3**	**143**	**442**	**687**	**根据询价**
2T414-1L	2.000	500	±100	465-1.965	1.330	60	1.000	1.000	2	143	285	545	根据询价
2T414-1L	2.000	500	±100	465-1.965	1.330	60	1.000	1.200	2	143	344	590	根据询价
2T414-1L	2.000	500	±100	465-1.965	1.330	60	1.200	1.200	2	143	375	654	根据询价
2T414-1L	2.000	500	±100	465-1.965	1.330	60	1.200	1.380	2	143	428	711	根据询价
2T414-1L	2.000	500	±100	465-1.965	1.330	60	1.000	1.000	3	143	285	545	根据询价
2T414-1L	2.000	500	±100	465-1.965	1.330	60	1.000	1.200	3	143	344	590	根据询价
2T414-1L	2.000	500	±100	465-1.965	1.330	60	1.200	1.200	3	143	375	654	根据询价
2T414-1L	2.000	500	±100	465-1.965	1.330	60	1.200	1.380	3	143	428	711	根据询价
2T414-1L	2.000	500	±100	575-2.375	1.520	60	1.000	1.000	2	143	278	569	根据询价
2T414-1L	2.000	500	±100	575-2.375	1.520	60	1.000	1.200	2	143	337	614	根据询价
2T414-1L	2.000	500	±100	575-2.375	1.520	60	1.200	1.200	2	143	368	678	根据询价
2T414-1L	2.000	500	±100	575-2.375	1.520	60	1.200	1.380	2	143	421	735	根据询价
2T414-1L	2.000	500	±100	575-2.375	1.520	60	1.000	1.000	3	143	278	569	根据询价
2T414-1L	2.000	500	±100	575-2.375	1.520	60	1.000	1.200	3	143	337	614	根据询价
2T414-1L	2.000	500	±100	575-2.375	1.520	60	1.200	1.200	3	143	368	678	根据询价
2T414-1L	2.000	500	±100	575-2.375	1.520	60	1.200	1.380	3	143	421	735	根据询价

每 100mm 长/高 夹臂的加价请接洽销售部。
根据客户需求可提供液压自动选择装置
关于内衬请参看价格列表中的附件。
可提供不带侧移功能的型号 T404-1L
挡货架请参看型号 T479

多用平夹/纸箱夹 T414-1L

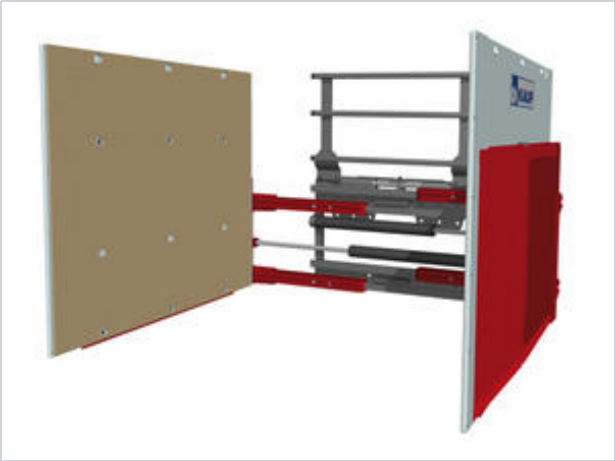

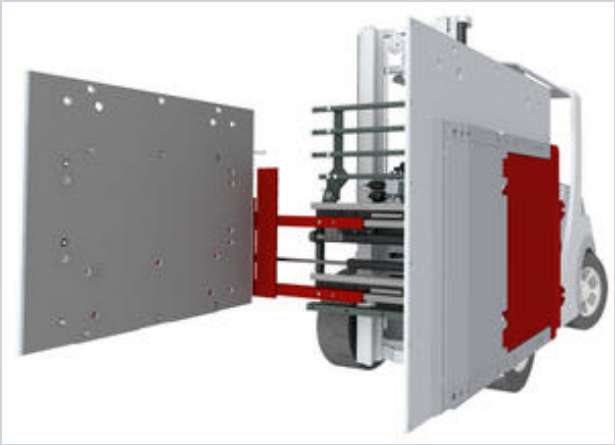

产品说明:

纸箱夹 T414-1L两夹板平行，适于搬运白色家电和棕色家电等体形较大的货物。

产品特点:

- 失载距小，综合承载能力高
- 视野良好
- 单独侧移
- 可提供挡货架