推拉器 T143SA - 套装式推拉器 - 叉车需提供单附加油路 (25.06.2025)

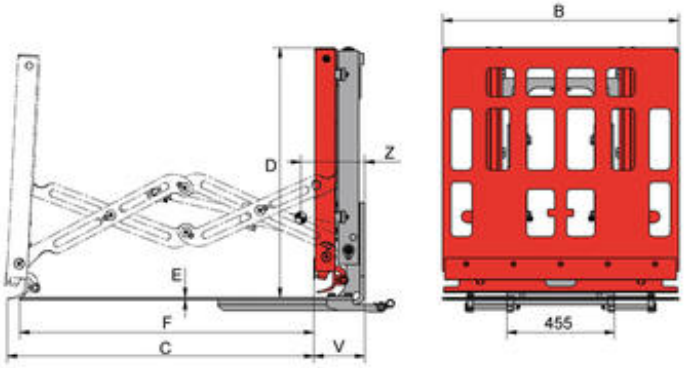

滑板保留式推拉器 T145SA, 套装式 - 叉车须提供单附加油路 - 内置式电磁阀组件

技术参数

型号编号	载荷能力 kg	载荷中心 mm	B mm	C mm	D mm	E mm	F mm	V mm	失载距 Z mm	重量大约 kg	价格 人民币
2T143SA	**1.700**	**600**	**1.000**	**1.300**	**1.035**	**10**	**1.250**	**215**	**275**	**450**	**根据询价**
2T145SA	**1.700**	**600**	**1.000**	**1.300**	**1.035**	**10**	**1.250**	**225**	**265**	**500**	**根据询价**

推拉器 T143SA - 套装式推拉器 - 叉车需提供单附加油路

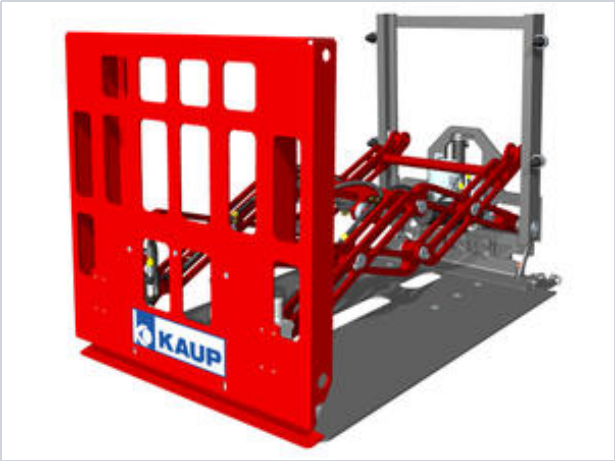

产品说明：

KAUP推拉器T143SA与滑板保留型推拉器T145SA可直接套装至叉车货叉上，适用于频繁更换标准货叉与推拉器的搬运工况，同其他推拉器一样，该型号推拉器可借助大面积承载板实现无托盘货物的搬运。

产品特点：

- 结构坚固
- 视野良好
- 良好的综合承载能力
- 连杆机构不需要支承