旋转卷夹臂 T106AH90 (23.11.2026)

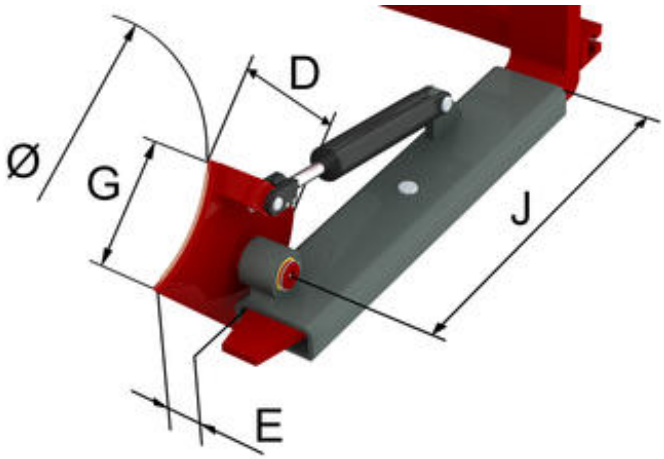

套装式夹臂 - 液压式旋转90°, 叉车须提供单附加油路

型号编号	驱动器数量	给直径 mm	G mm	D mm	各边夹臂悬空 E1) mm	到货叉立板最小距离 J2) mm	重量大约 kg	每对价格 人民币
2T106AH90	1	560-630	400	250	120	700	102	根据询价
2T106A-2H90	2	560-630	400	250	120	700	132	根据询价
4T106A-2H90	2	560-630	400	250	120	700	140	根据询价

1) 各边夹臂悬空
2) 到货叉立板最短间距。
根据客户需求可提供适用于其他桶直径的旋转卷夹臂。
根据客户需可为塑料桶提供专门设计。

旋转卷夹臂 T106AH90



产品说明：

KAUP旋转卷夹臂T106AH 90°用于夹取、倾倒或旋转圆柱型货物。

产品特点:

- 安装简便
- 结构坚固
- 可提供其他桶径的夹臂
- 液压式旋转90°
- 适用于夹持桶装货物