石料/砖块夹臂 T102UH (23.11.2026)

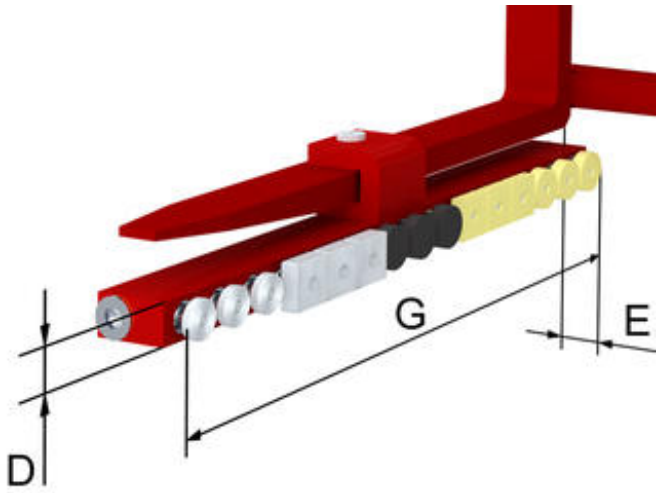

下吊式夹臂砖块夹, 带机械液压型平衡柱塞

型号编号	G[2)] mm	D[1)] mm	每边张臂范围减小量 E mm	重量大约 kg	每对价格 人民币
2T102UH	1.265	-	90	170	根据询价

1）高度D取决于夹垫/阻尼，HG = 橡胶阻尼块 Ø 75 mm，HV = 聚氨酯阻尼块 Ø 75 mm，HV-Q = 方形聚氨酯阻尼块 75x75 mm，HS = 钢盘 Ø 65 mm，HS-Q = 方形金属阻尼块 80x80 mm
2）长度 G 按夹垫/柱塞数量而定 （） ： 可选夹臂长度 937 (11), 1.019 (12), 1.101 (13), 1.183 (14), 1.265 (15)

石料/砖块夹臂 T102UH

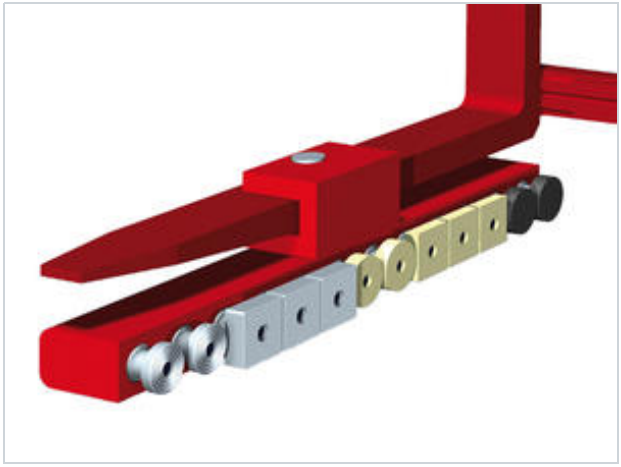

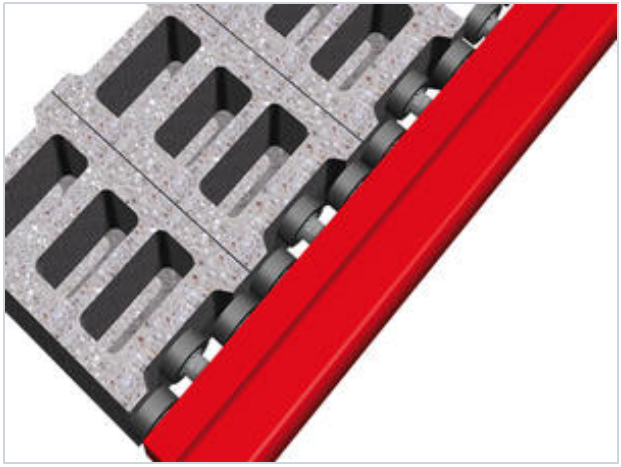

产品说明：

KAUP下吊式石料、砖块夹臂T102UH带机械液压型平衡装置，并配备了不同的内衬，以满足各种不规则外形的搬运需要，使货物的夹持更加完善。

产品特点:

- 安装简便
- 结构坚固
- 可提供不同的平衡柱塞